## ՀՈՎԱՐԻ ՏԵՍՔԸ

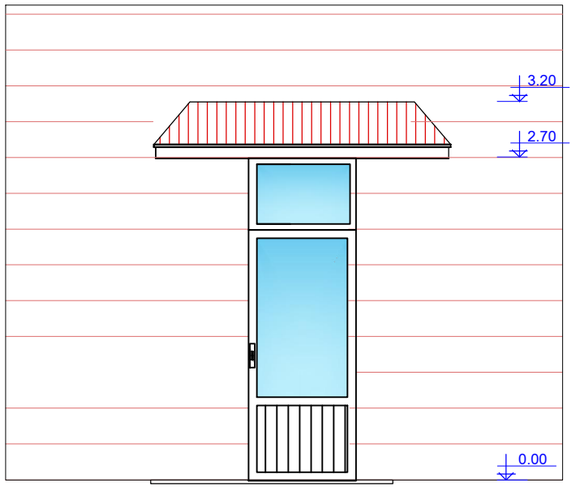


## Բ - Բ

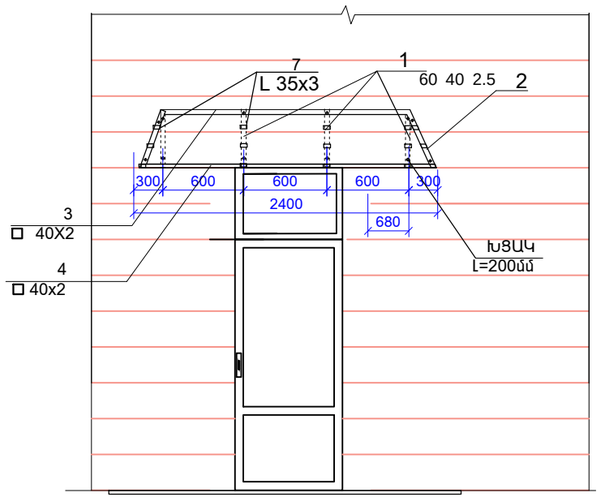


## ՀՈՎԱՐԻ ՀԱՏԱԿԱԳԻԾ

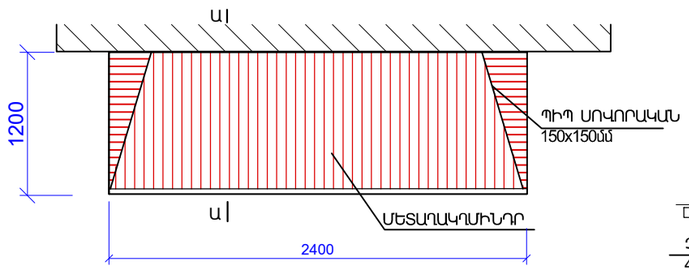


## ՀՈՎԱՐԻ ԿՈՆՍՏՐՈՒԿՑԻԱՆԵՐԻ ՀԱՏԱԿԱԳԻԾ

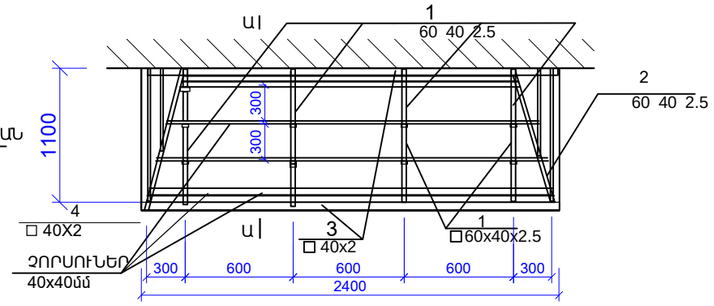


## Ա - Ա

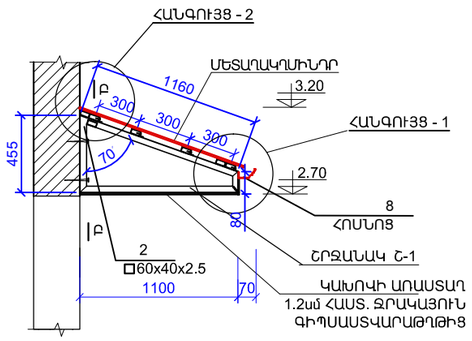


## ՀԱՆԳՈՒՅՑ - 2

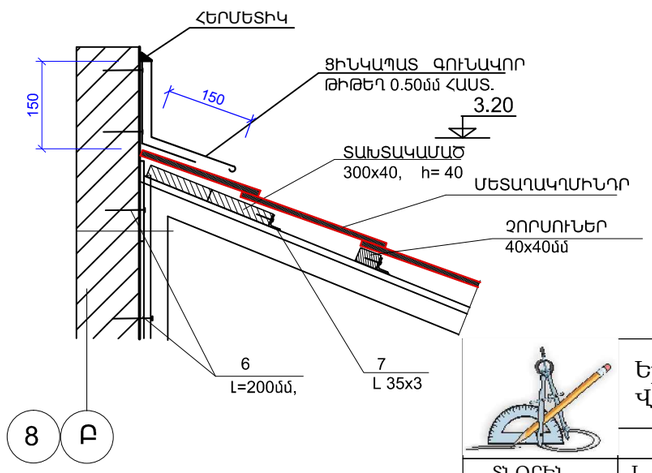


8 Բ

1. ՄՈՆՏԱԺՈՒՄԻՑ ՀԵՏՈ ԲՈԼՈՐ ՄԵՏԱՂԱԿԱՆ ՄԱԿԵՐԵՍՆԵՐԸ ՄԱՔՐԵԼ ԺԱՆԳԻՑ ԵՎ ԿԵՂՏԻՑ, ՀԻՄՆԱՆԵՐԱՐԿԵԼ ԵՎ ՆԵՐԿԵԼ ԷՄԱԼՈՎ 2 ԱՆԳԱՄ
2. ԵՌԱԿՑՈՒՄԸ ԻՐԱԿԱՆԱՑՆԵԼ -42 ԷԼԵԿՏՐՈԴՈՎ հկ=4ՄՄ

## ՆՅՈՒԹԵՐԻ ՃԱԽՍԸ ՄԵԿ ՀՈՎԱՐԻ ՀԱՄԱՐ
## (ԵՐԿՈՒ ՀՈՎԱՐՆԵՐ)

| ԴԻՐՔԸ | ՆՇԱՆԱԿՈՒՄ | ԱՆՎԱՆՈՒՄԸ | ՔԱՆ. հատ | ԸՆԴ. կգ | ԾԱՆՈԹ. |
|---|---|---|---|---|---|
| 1 | 8645 - 68 | ՇՐՋԱՆԱԿ -1 60 40 2.5 L =2.8մ | 4 | 42.22 | |
| 2 | ———"——— | ՇՐՋԱՆԱԿ -2 60 40 2.5 L =2.9մ | 2 | 20.40 | |
| 3 | 8639 - 68 | ԿԱՊ □ 40x2 L=1800մմ | 1 | 4.19 | |
| 4 | ———"——— | ԿԱՊԵՐ □ 40x2 L=2400մմ | 2 | 11.2 | |
| 5 | | ԿԱՊԵՐ □ 40x2 L=1100մմ | 2 | 5.13 | |
| 6 | | ԽՑԱԿ Φ16 L=200մմ, | 12 | 3.80 | |
| 7 | | ԱՆԿՅՈՒՆԱԿ L 35x3 L=100մմ, | 12 | 1.88 | |
| 8 | | ՀՈՍՆՈՑ 1.2մմ ՀԱՍՏ. ԳՈՒՆԱՎՈՐ ԹԻԹԵՂԻՑ | 1 | | 2.4գծմ |
| 9 | | ԿԱԽԻՉ -4x40մմ ՄԵՏ. ՇԵՐՏԻՑ ք. 600 | | 2.52 | |
| | | ԸՆԴՀԱՆՈՒՐԸ | | | |
| 10. | | ՑԻՆԿԱՊԱՏ ՄԵՏԱՂԱԿՂՄԻՆԴՐ ՆԵՐԿՎԱԾ, 0.5մմ ՀԱՍՏ. | | | 3.15 ք.մ. |
| 11. | | 40x40մմ ԿՏՐՎԱԾՔՈՎ ՉՈՐՍՈՒՆԵՐ | | | 0.04 խ.մ |
| | 12. | ԿԱԽՈՎԻ ԱՌԱՍՏԱՂ ՋՐԱԿԱՅՈՒՆ ԳԻՊՍԱՍՏՎԱՐԱԹՂԹԵ 1.2սմ ՀԱՍՏ. ՍԱԼԵՐՈՎ | | | 2.88ք.մ. |
| 13. | | ՀԵՐՄԵՏԻԿ | | | |
| 14. | | ՑԻՆԿԱՊԱՏ ԹԻԹԵՂ ԳՈՒՆԱՎՈՐ 0.5մմ ՀԱՍՏ. | | | 0.80ք.մ. |
| 15. | | ՀՈՍՆՈՑԸ ԱՄՐԱՑՆԵԼ ԵՌԱԿՑՎԱԾ ԿԱԽԻՉՆԵՐԻՆ | | | 5.0կգ |

## ՀԱՆԳՈՒՅՑ - 1

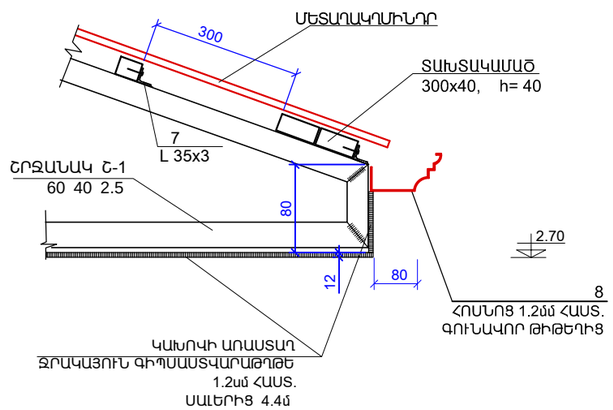


Երևան քաղաքի Քանաքեռ-Զեյթուն վարչական շրջանի Վահյան հ. 155 մանկապարտեզի տանիքի հիմնանորոգում

ՊԱՏՎԵՐ
№ ԵՔ-ՊԸԱՇՁԲ-13/65-1

| | | | | | |
|---|---|---|---|---|---|
| ՏՆՕՐԵՆ | Լ. ԳՐԻԳՈՐՅԱՆ | | Ճարտարապետաշինարարական | Փուլ | Թերթ | Թերթեր |
| ՆԱԽԱԳԾԵՑ | Դ. ՀԱԿՈԲՅԱՆ | | ԵՏՆԱՄՈՒՏՔԻ ՀՈՎՀԱՐ | ԱՆ | ճՇ-9 | 10 |
| | | | | «Թ.Ա.Հ.Գ.Գրիգ» ՍՊԸ | | |